中 間 処 理 搬 入 ・ 搬 出 フ ロ ー

㈱三幸クリーンサービスセンター
マリンピア第2工場
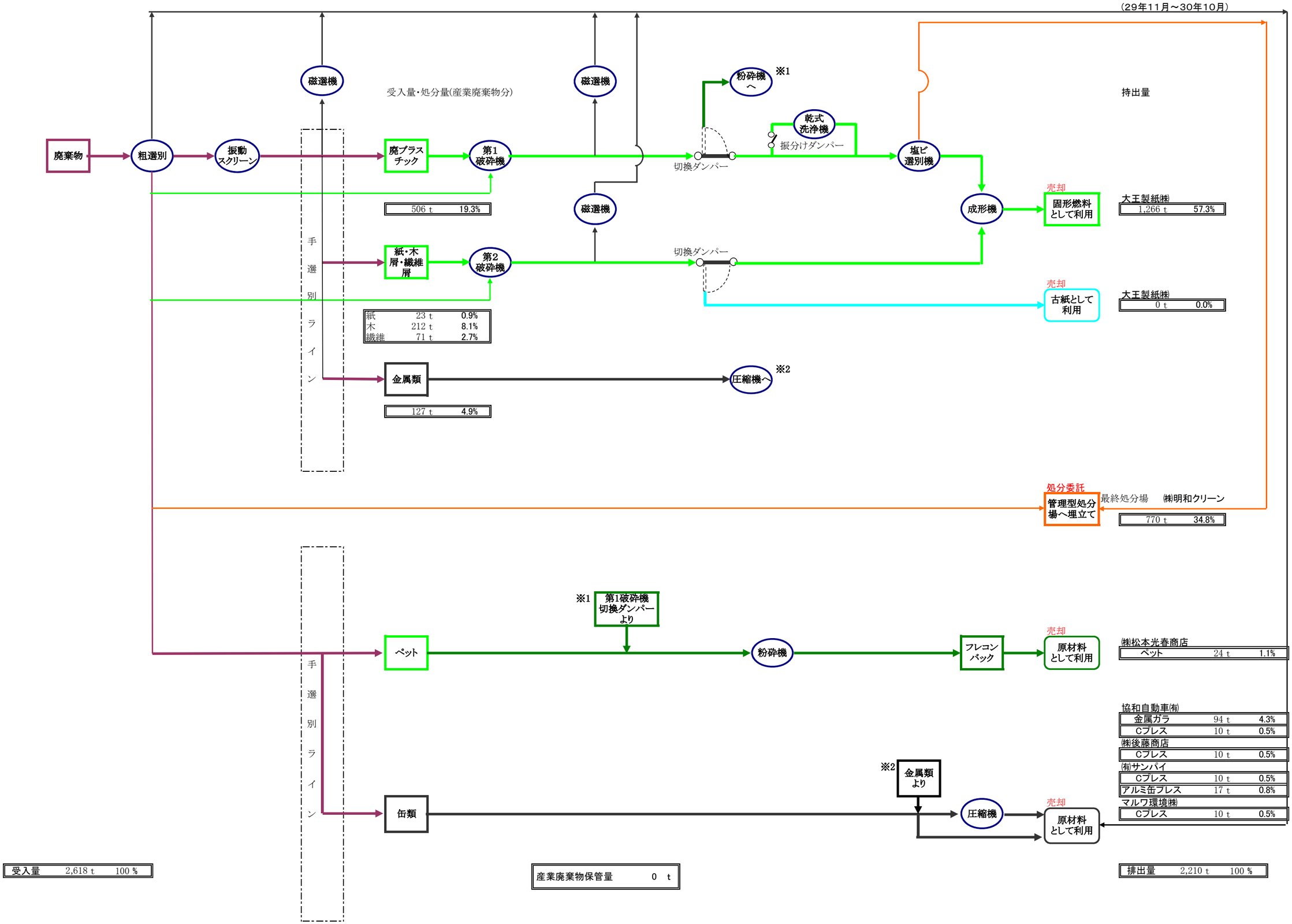
（29年11月～30年10月）